令和４年度　　埼玉県高等学校東部地区新人大会シード選手決定戦（男子シングルス）

1	小川　隼	叡明	1
2			
3	藤丸　大輝	昌平	1
4	石橋　昊太郎	越谷西	2
5	三木　尚輔	春日部	1
6			
7			
8	吉田　周平	獨協埼玉	2
9	山田　正夫	春日部共栄	1
10			
11			
12	本多　宏光	越谷総合	2
13	濱野　亜月	越谷南	2
14			
15			
16	山内　康聖	三郷工技	2
17	田邊　光太郎	昌平	2
18			
19			
20	寺島　黎或	八潮南	1
21	藤川　雄大	越谷東	2
22			
23			
24	滝沢　颯太	幸手桜	2
25	平下　友唯	蓮田松韻	1
26			
27			
28	伊藤　孝磨	栗橋北彩	1
29	笹目　勇斗	叡明	1
30			
31			
32	野中　元気	越谷北	2
33	菅　翔勝	春日部共栄	2
34			
35	天童　理翔	昌平	1
36	青山　瑠偉	草加東	2
37	折原　帆高	杉戸	1
38			
39			
40	酒井　暖人	八潮南	2
41	笠原　祐樹	草加南	2
42			
43			
44	池田　龍羽	松伏	1
45	清田　晃平	草加	2
46			
47			
48	瀬古　知寛	久喜北陽	2
49	小澤　慶	開智未来	1
50			
51			
52	吉川　夏樹	久喜工業	1
53	名和　拓己	昌平	1
54			
55			
56	七尾　樹生	越谷総合	2
57	柳澤　駿斗	越谷南	2
58			
59			
60	秋山　颯太	越ヶ谷	2
61	三浦　一博	杉戸農業	1
62	奥山　輝多	叡明	2
63			
64	北島　大輔	春日部	1
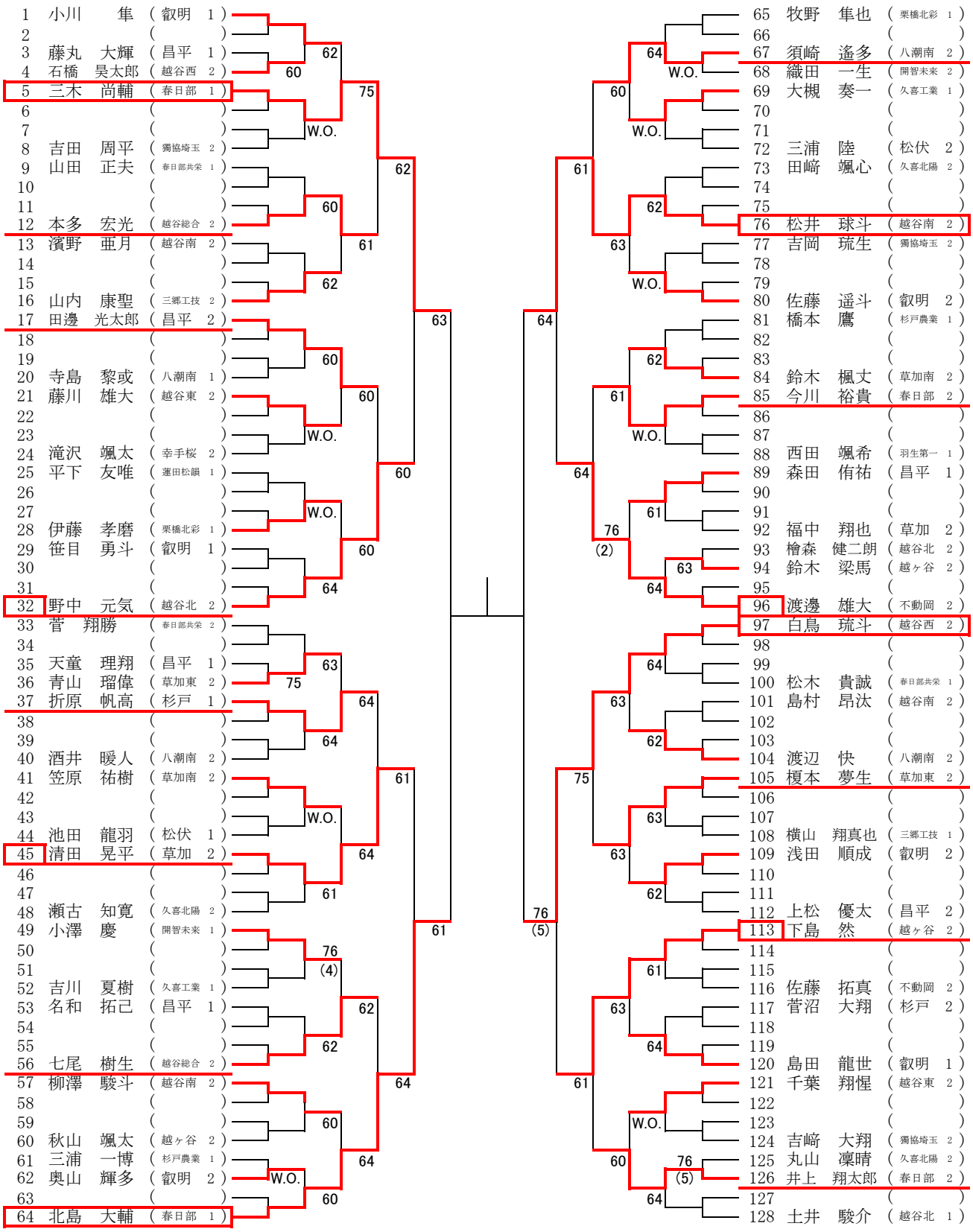
65	牧野　隼也	栗橋北彩	1
66			
67	須崎　遙多	八潮南	2
68	織田　一生	開智未来	2
69	大槻　奏一	久喜工業	1
70			
71			
72	三浦　陸	松伏	2
73	田﨑　颯心	久喜北陽	2
74			
75			
76	松井　球斗	越谷南	2
77	吉岡　琉生	獨協埼玉	2
78			
79			
80	佐藤　遥斗	叡明	2
81	橋本　鷹	杉戸農業	1
82			
83			
84	鈴木　楓丈	草加南	2
85	今川　裕貴	春日部	2
86			
87			
88	西田　颯希	羽生第一	1
89	森田　侑祐	昌平	1
90			
91			
92	福中　翔也	草加	2
93	檜森　健二朗	越谷北	2
94	鈴木　梁馬	越ヶ谷	2
95			
96	渡邊　雄大	不動岡	2
97	白鳥　琉斗	越谷西	2
98			
99			
100	松木　貴誠	春日部共栄	1
101	島村　昂汰	越谷南	2
102			
103			
104	渡辺　快	八潮南	2
105	榎本　夢生	草加東	2
106			
107			
108	横山　翔真也	三郷工技	1
109	浅田　順成	叡明	2
110			
111			
112	上松　優太	昌平	2
113	下島　然	越ヶ谷	2
114			
115			
116	佐藤　拓真	不動岡	2
117	菅沼　大翔	杉戸	2
118			
119			
120	島田　龍世	叡明	1
121	千葉　翔惺	越谷東	2
122			
123			
124	吉﨑　大翔	獨協埼玉	2
125	丸山　凜晴	久喜北陽	2
126	井上　翔太郎	春日部	2
127			
128	土井　駿介	越谷北	1